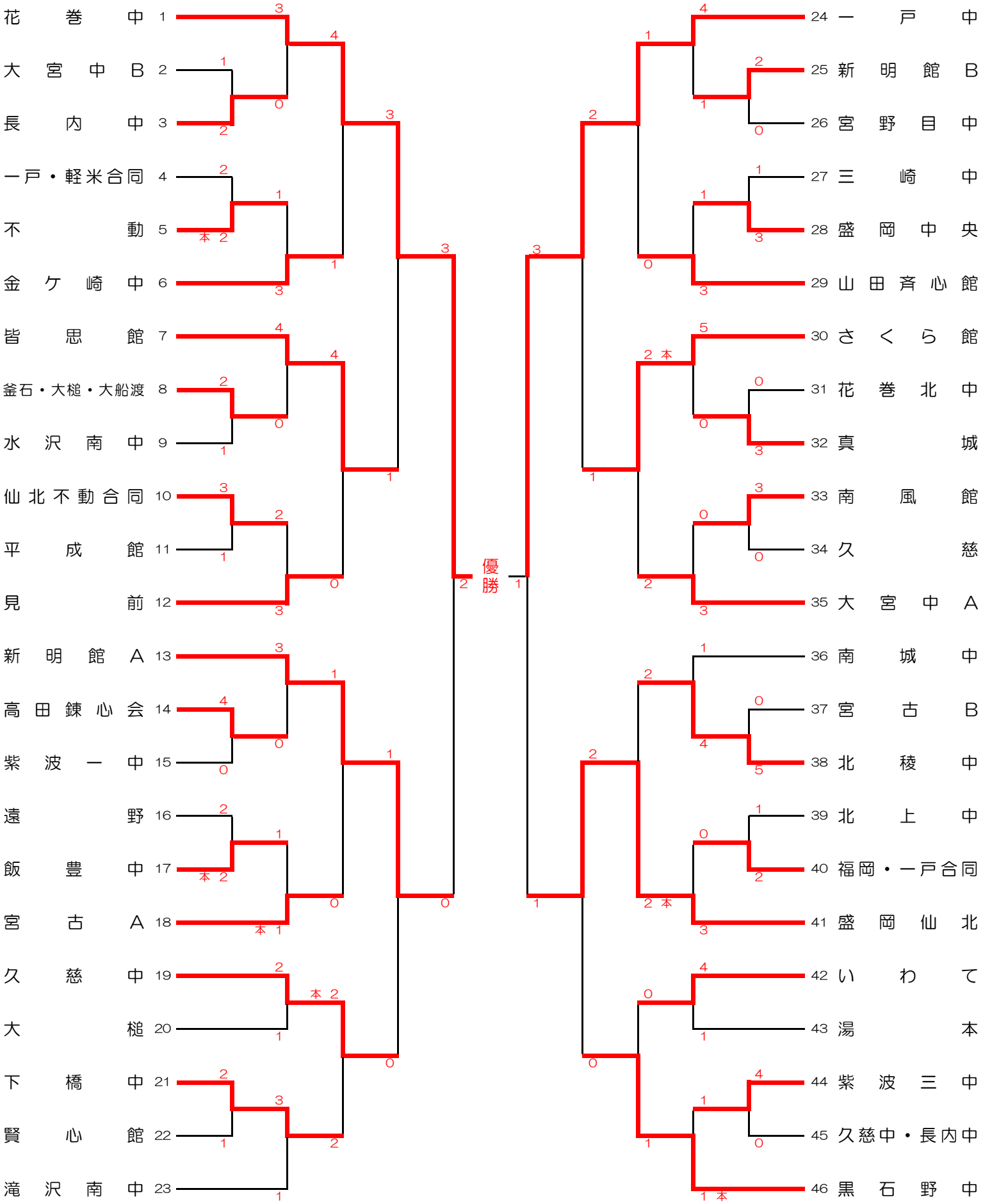第４９回黒潮少年剣道錬成大会
中学校男子団体戦